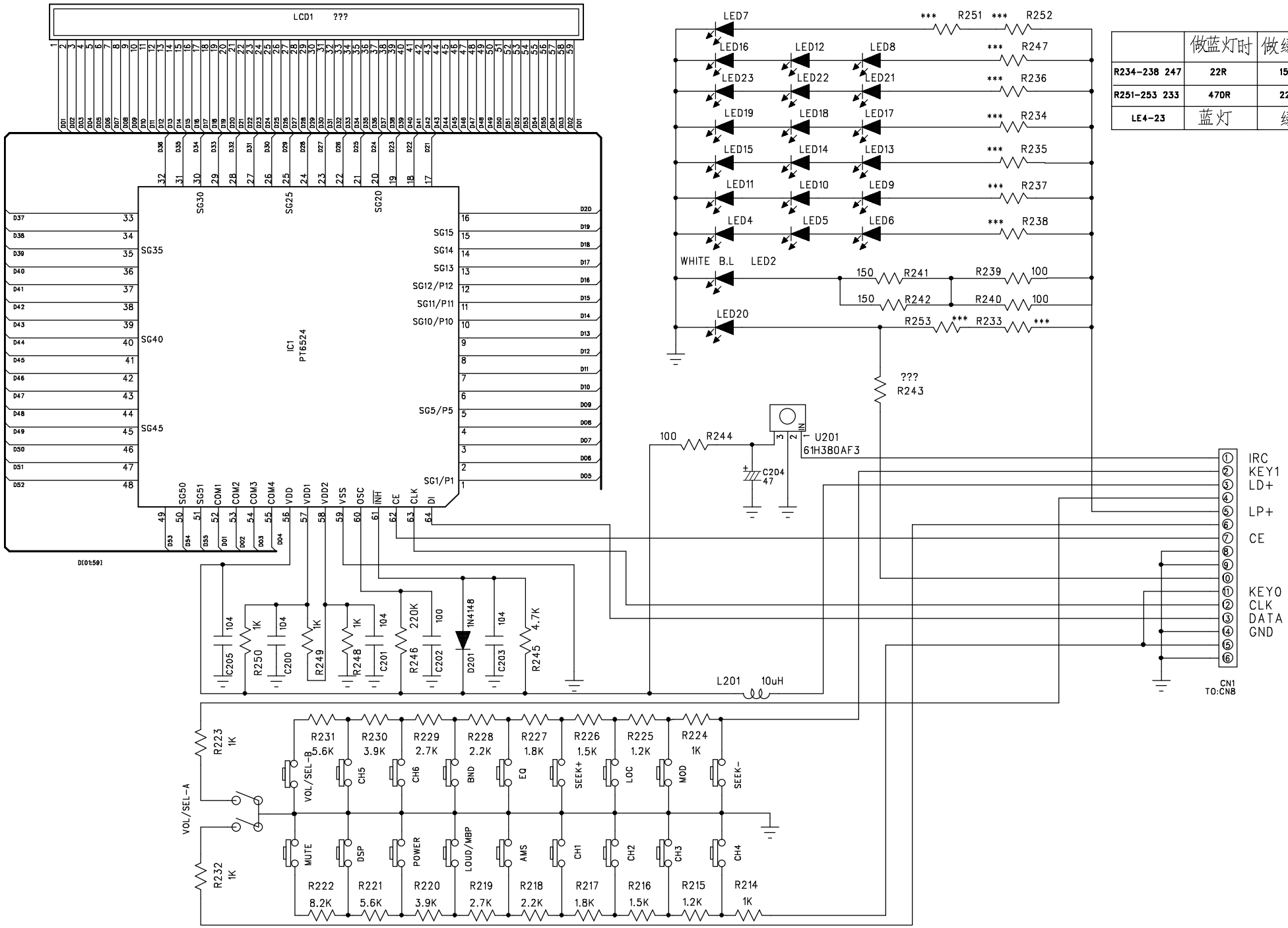

	做蓝灯时	做绿灯时
R234-238 247	22R	150R
R251-253 233	470R	220R
LE4-23	蓝灯	绿灯